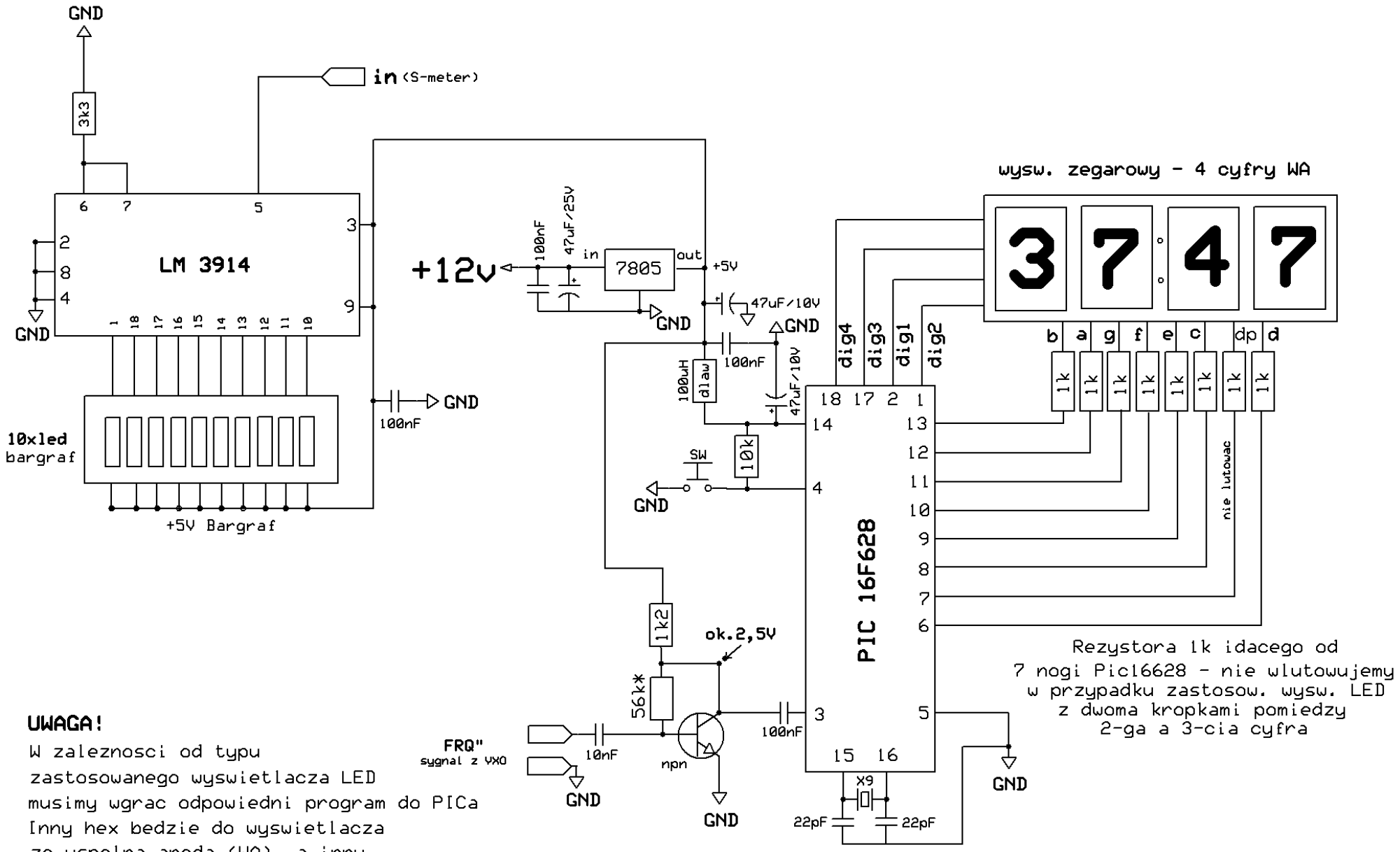

Rezystora 1k idacego od
7 nogi Pic16628 - nie wlutowujemy
w przypadku zastosow. wysw. LED
z dwoma kropkami pomiedzy
2-ga a 3-cia cyfra

UWAGA!

W zaleznosci od typu
zastosowanego wyswietlacza LED
musimy wgrac odpowiedni program do PICa
Inny hex bedzie do wyswietlacza
ze wspolna anoda (WA), a inny
do wyswietlacza ze wspolna katoda (WK)

Rowniez wyprowadzenia
wyswietlaczy produkowanych
przez roznych producentow
moga sie roznic
NALEZY SPRAWDZIC KARTE KATALOGOWA
ZAKUPIONEGO WYSWIETLACZA LED

X9 - kwarc 20Mhz

npn - dowolny tranzystor

dobieramy rezystor 56k* tak, aby
na jego kolektorze pojawilo sie
napiecie rowne polowie napiecia
zasilania Pic-a czyli ok.2,5V

TRX SSB QRP "KACPER"		
skala + S-meter	skala w/g DL4YHF	
SP4SKY	Rev 1.4 2011-08-03	Part 2